Терминал доступа DS-K1T671TM-3XF

ПАСПОРТ ИЗДЕЛИЯ

Терминал доступа DS-K1T671TM-3XF является терминалом доступа с функцией распознавания лиц. Устройство также имеет интегрированную функцию определения повышенной температуры тела. Устройство может быстро определить поверхностную температуру тела человека и отправить результаты в центр мониторинга. Подходит для использования в различных сценариях: на предприятии, на станциях, на заводах, в школах и университетах и т.д.

- Для измерения температуры тела используется неохлаждаемый микроболометрический детектор (оксид ванадия).
- Температурный диапазон: от 30 до 45 °C, точность: 0.1 °C, погрешность: ± 0.5 °C
- Дальность распознавания: от 0.3 до 2 м
- Простое измерение температуры: детекция лица и одновременное распознавание поверхностной температуры тела человека, без аутентификации.
- Несколько режимов аутентификации: по карте и измеренной температуре тела, по лицу и измеренной температуре тела, по карте, лицу и измеренной температуре тела.
- Тревога наличия / отсутствия маски: при отсутствии респираторной маски устройство выдает голосовое предупреждение. Совместно с тревогой наличия/отсутствия маски устройство проводит аутентификацию / УРВ, если аутентификация пройдена, проход разрешается.
- Принудительная тревога при отсутствии маски: при отсутствии респираторной маски устройство выдает голосовое предупреждение. При использовании принудительной тревоги устройство запрещает аутентификацию / УРВ при отсутствии маски.
- Отображение измеренной температуры на экране аутентификации.
- При превышении установленного порога температуры тела устройство выдает голосовое предупреждение.
- Конфигурация состояния дверей (открыто / закрыто) с привязкой к установленному порогу температуры.
- Передача данных в режиме онлайн и офлайн в клиентское ПО через протокол TCP/IP, а также сохранение данных.
- Скорость распознавания лиц < 0.2 с/чел.; точность распознавания лиц ≥ 99 %.
- Количество лиц: 50 000, количество карт: 50 000, количество событий: 100 000
- Рекомендуемая высота установки для распознавания лиц: от 1.4 до 1.9 м
- Поддержка функции 6 статусов посещений, включая регистрацию входа на работу, выхода с работы, ухода на перерыв, возвращения с перерыва, сверхурочной работы, раннего ухода с работы.

- Функция сторожевого таймера и детектор саботажа.
- Голосовое предупреждение при аутентификации.
- NTP, синхронизация времени вручную и автоматическая синхронизация.
- Возможность подключения к одному внешнему контроллеру доступа или Wiegand считывателю карт через протокол Wiegand.
- Возможность подключения к модулю безопасности двери через протокол RS-485, чтобы избежать открытия двери при разрушении терминала.
- Импорт / экспорт данных в устройство / из устройства из клиентского ПО.
- * Биометрические системы аутентификации не могут гарантировать 100 % защиту от подделки биометрических данных. Если требуется более высокий уровень безопасности, используйте несколько режимов аутентификации.
- * Чтобы получить точную поверхностную температуру тела, необходимо включить устройство и подождать 90 минут перед использованием.

Спецификации

Измерение температуры	
Диапазон температур	От 30 до 45 °C
Матрица	Неохлаждаемый микроболометрический детектор (оксид ванадия)
Разрешение	120 × 160
Частота кадров	25 к/с
Точность измерения	0.1 °C
Погрешность измерения	± 0.5 °C (без калибратора)
Дальность измерения	От 0.3 до 2 м
Экран	
Размер	7”
Тип	Сенсорный экран
Управление	Сенсорный экран
Камера	
Количество пикселей	2 Мп
Объектив	Два объектива
Сеть	
Проводная сеть	Поддержка RJ45 auto 10/100/1000 M порт Ethernet
Интерфейс	
Сетевой интерфейс	1
RS-485	1
Wiegand	1
Выход замка	1
Кнопка выхода	1
Вход дверного контакта	1
Тампер	1
Емкость	
Кол-во карт	50000
Кол-во изображений лиц	50000
Кол-во событий	100000
Аутентификация	
Тип карты	Mifare 1
Дальность считывания карты	От 0 до 5 см
Скорость считывания карты	< 1 с
Скорость распознавания лиц	< 0.2 с на человека
Расстояние распознавания лиц	От 0.3 до 2 м
Функции	
Детекция подлинности	Поддерживается
Голосовое предупреждение	Поддерживается
Другое	
Питание	DC 12 В/2 А
Рабочая температура	От 0 до 50 °C Измерение температуры: от 10 до 35 °C
Рабочая влажность	От 10 до 90 % (без конденсата)
Условия эксплуатации	Использование только внутри помещений, не допускается сильная циркуляция воздуха

Размеры (ед. изм.: мм)

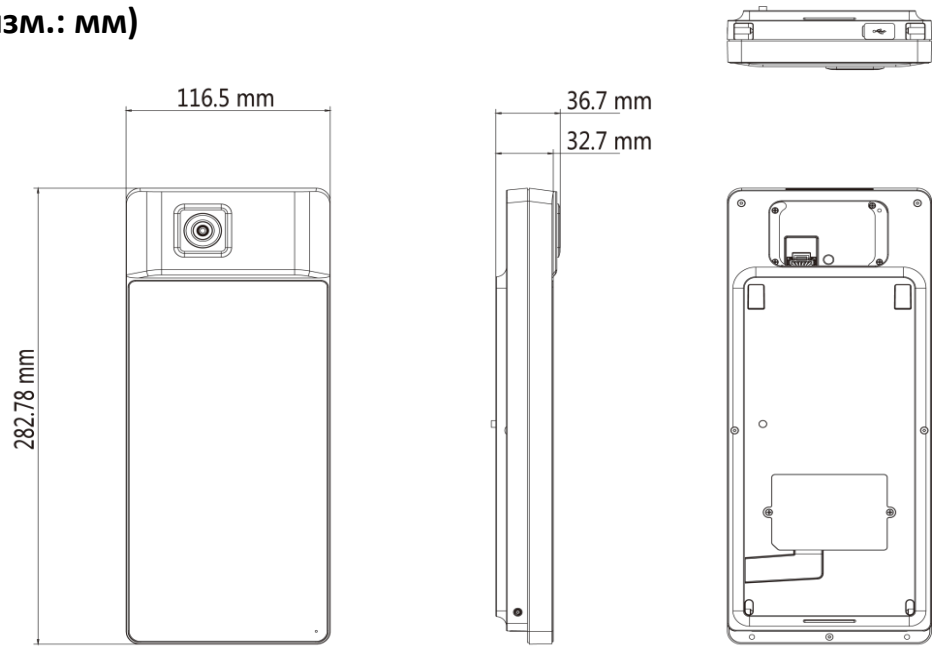

Аксессуары

DS-KAB671-B Стойка	DS-DM0701BL

Доступные модели

DS-K1T671TM-3XF

Правила эксплуатации

1. Устройство должно эксплуатироваться в условиях, обеспечивающих возможность работы системы охлаждения. Во избежание перегрева и выхода прибора из строя не допускается размещение рядом с источниками теплового излучения, использование в замкнутых пространствах (ящик, глухой шкаф и т.п.).
   Рабочий диапазон температур: от 0 до плюс 50 °C.
2. Все подключения должны осуществляться при отключенном электропитании.
3. Запрещена подача на входы устройства сигналов, не предусмотренных назначением этих входов, это может привести к выходу устройства из строя.
4. Не допускается воздействие на устройство температуры свыше плюс 50 °C, источников электромагнитных излучений, активных химических соединений, электрического тока, а также дыма, пара и других факторов, способствующих порче устройства.
5. Конфигурирование устройства лицом, не имеющим соответствующей компетенции, может привести к некорректной работе, сбоям в работе, а также к выходу устройства из строя.
6. Не допускаются падения и сильная тряска устройства.
7. Рекомендуется использование источника бесперебойного питания, во избежание воздействия скачков напряжения или нештатного отключения устройства.

Для получения информации об установке и включении устройства, пожалуйста, обратитесь к Краткому руководству пользователя соответствующего устройства.