USB-камера DS-2UCTV38W-S

ПАСПОРТ ИЗДЕЛИЯ

- 4K HD USB-камера
- 8 Мп CMOS
- Высокое качество изображения с разрешением 3840 × 2160
- Чувствительность: 0.002 лк @ (F1.2, AGC вкл)
- AGC для адаптивной яркости
- Интерфейс Type-C
- Поддержка протоколов USB 3.0 и USB 2.0
- Автоматическое конфигурирование, нет необходимости устанавливать драйвер
- Встроенный слот для microSD/SDHC/SDXC: нет
- Встроенный микрофон: есть

▪ Спецификации

Камера	
Матрица	8 Мп CMOS
Стандарт передачи сигнала	PAL/NTSC
Частота кадров	USB 3.0: 3840 × 2160 @ 30/25 к/с, 1920 × 1080 @ 30/25 к/с, 1280 × 720 @ 30/25 к/с USB 2.0: 1920 × 1080 @ 30/25 к/с, 1280 × 720 @ 30/25 к/с
Разрешение	3840 × 2160
Чувствительность	0.002 лк @ (F1.2, AGC вкл)
Скорость электронного затвора	PAL: от 1/25 до 1/50,000 с; NTSC: от 1/30 до 1/50,000 с
Объектив	Фиксированный объектив 3.6 мм
Угол обзора	По горизонтали: 79°, по вертикали: 43°, по диагонали: 92°
Крепление объектива	M16
Режим «день/ночь»	Цвет
Регулировка угла наблюдения	Поворот: 0°, наклон: от -10 до 30°; вращение: 0°
Длина кабеля	1.5 м
Интерфейсы	
Видеовыход	USB 3.0
Аудиовход	Встроенный микрофон
Основное	
Рабочие условия	От -10 до +45 °C, влажность: 90 % или меньше (без конденсата)
Питание	DC 5 В ± 15 % (USB)
Потребляемая мощность	Макс. 2.2 Вт
Материал	Пластик
Размеры	130 × 53.2 × 56.6 мм (5.12 × 2.09 × 2.23″)
Масса	Приблиз. 137 г
Функции	
Светодиодный индикатор	Красный: режим ожидания Синий: стандартный режим работы

▪ Размеры (ед. изм.: мм (дюймы))

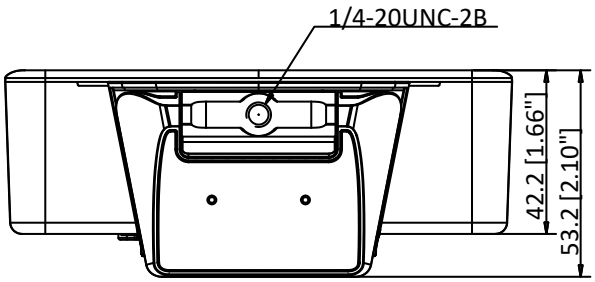

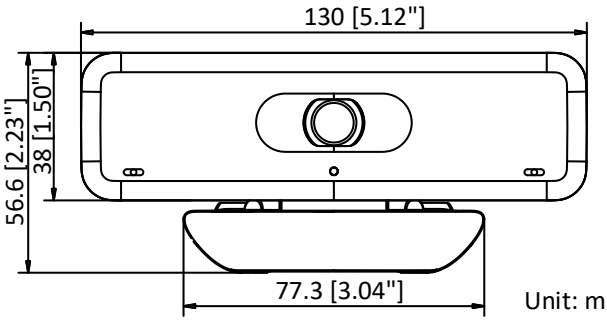

▪ Доступные модели

DS-2UCTV38W-S (3.6 mm)

Правила эксплуатации

1. Устройство должно эксплуатироваться в условиях, обеспечивающих возможность работы системы охлаждения. Во избежание перегрева и выхода прибора из строя не допускается размещение рядом с источниками теплового излучения, использование в замкнутых пространствах (ящик, глухой шкаф и т.п.). Рабочий диапазон температур: от минус 10 до плюс 45 °С.
2. Все подключения должны осуществляться при отключенном электропитании.
3. Запрещена подача на входы устройства сигналов, не предусмотренных назначением этих входов, это может привести к выходу устройства из строя.
4. Не допускается воздействие на устройство температуры свыше плюс 45 °С, источников электромагнитных излучений, активных химических соединений, электрического тока, а также дыма, пара и других факторов, способствующих порче устройства. Не допускается воздействие прямых солнечных лучей непосредственно на матрицу видеокамеры.
5. Конфигурирование устройства лицом, не имеющим соответствующей компетенции, может привести к некорректной работе, сбоям в работе, а также к выходу устройства из строя.
6. Не допускаются падения и сильная тряска устройства.
7. Рекомендуется использование источника бесперебойного питания, во избежание воздействия скачков напряжения или нештатного отключения устройства.

Для получения информации об установке и включении устройства, пожалуйста, обратитесь к Краткому руководству пользователя соответствующего устройства.